ブラシレスモータドライバ

TCP-SVI

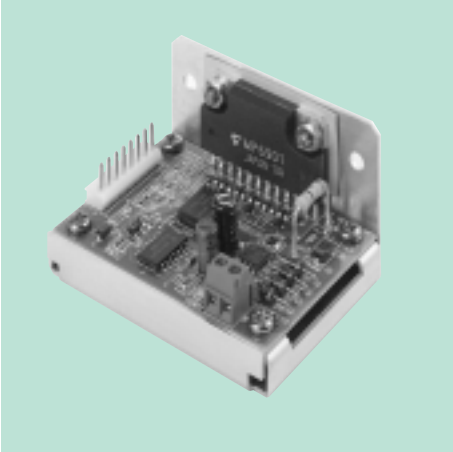

■外形図

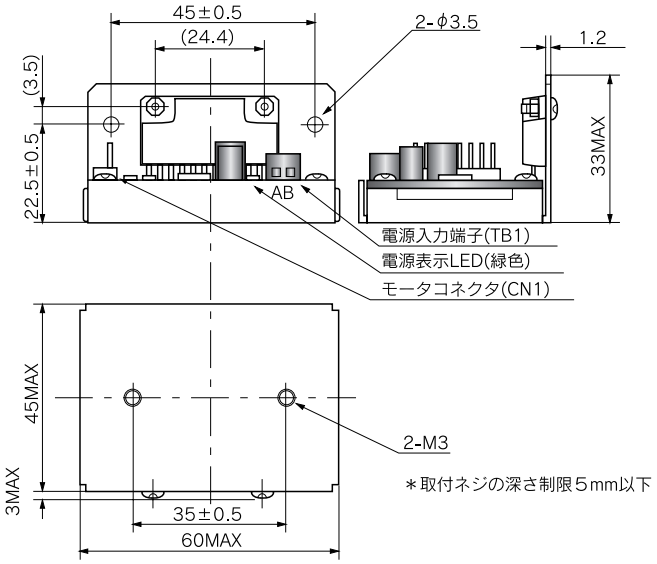

■特徴

- 容易な制御方式
- 過電流保護回路付き
- スピードコントロール不可

■仕様

項　目		内　容
対応モータ		TG-55A、TG-55B
電源電圧		DC12V/24V±10%以内
電源電流	無負荷時	0.1A以下
	定格負荷時	0.5A以下
	最大電流	2.5A以下（起動・反転時）
機能	回転方向切換	電源ラインの極性を反転することで対応 （モータ単体の場合、A入力をプラス極性とすることでCW回転）
	モニターLED	電源電圧表示LED（POWER）
	過負荷保護	定格以上の主回路電流を連続して検出した場合、出力を遮断
質量		約40g
付属品		モータ接続ケーブル（L=500）

■端子台信号内容(TB1)

NO.	シルク名称	内　容
1	A	電源入力
2	B	

■モータコネクタ信号内容(CN1)

NO.	内　容		接続ケーブル線色
1	＋9V		赤
2	センサー信号入力	A相入力	茶
3		B相入力	黄
4		C相入力	白
5	GND		黒
6	モータ出力	A相出力	青
7		B相出力	緑
8		C相出力	橙