（3.1W）7スロット制御性に優れています。

TG-70

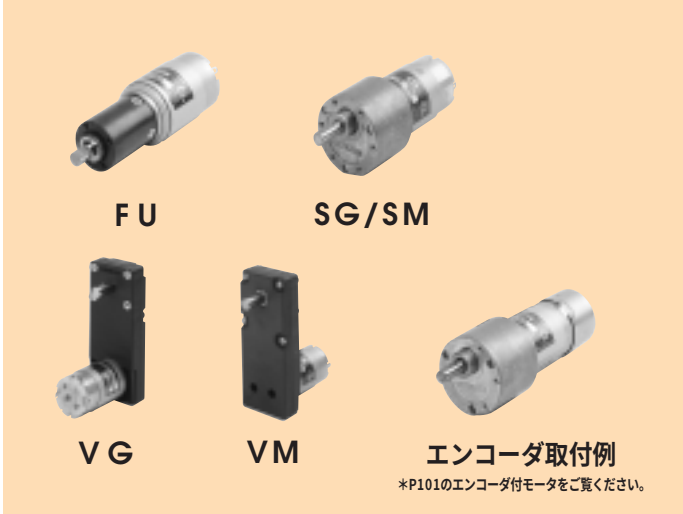

●主な使用例
- ATM
- 医療機器
- カードリーダ
- プリンタ
- ゲーム機

■モータ単体仕様

機種名	定格電圧 (V)	無負荷回転数 (r/min)	無負荷電流 (mA)	定格トルク (mN-m)	定格トルク (g-cm)	定格回転数 (r/min)	定格電流 (mA)	回転方向	質　量 (g)	備　考
TG-70A	24	5900	60	5.88	60	5060	220	両方向(CCW)	100	バリスタ

＊（　）内は＋端子に＋印加時の回転方向を示しています。

■モータ単体外形図

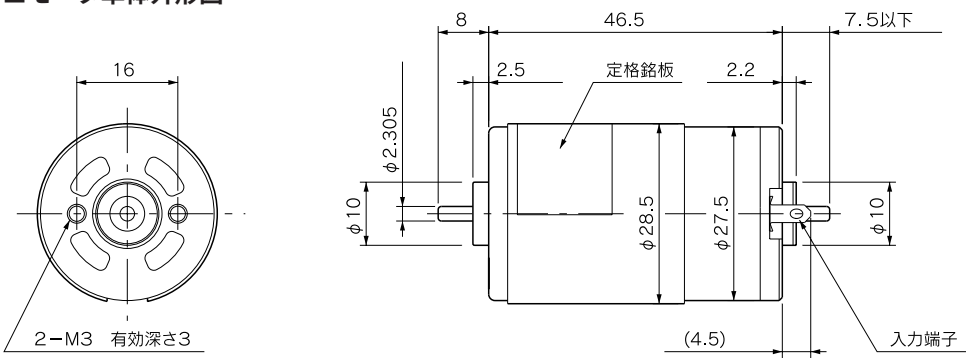

■モータ単体負荷特性図

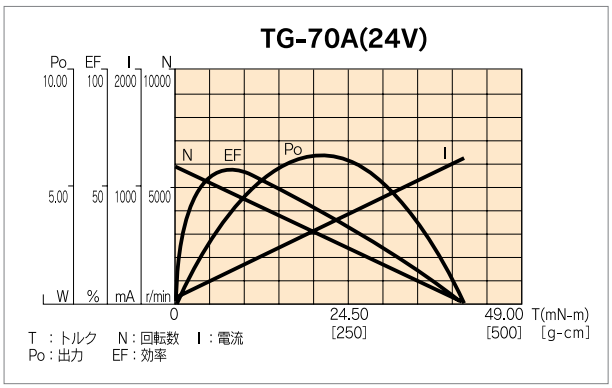

FU

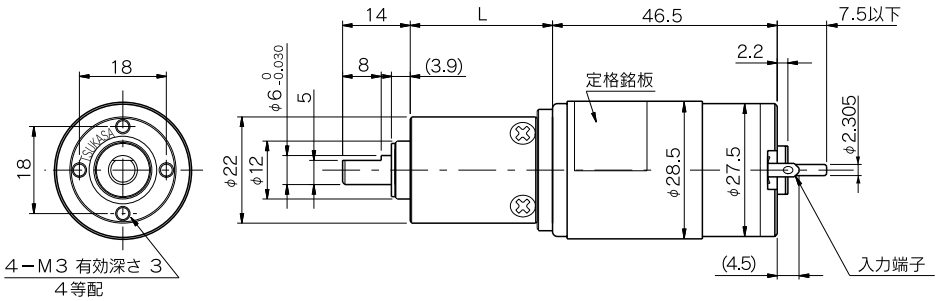

＋端子を丸印（凹）により表示

■ギヤドモータ（定格トルク／回転数一覧表）

型　式	減速比	1/4	1/4.7	1/16	1/19	1/23	1/64	1/76	1/90	1/107	1/256	1/304	1/361	1/429	1/509
TG-70A-FU (24V)	回転数(r/min)	1250	1078	313	265	221	80.4	69	59	50.3	21.5	18.2	15.4	13.1	11.1
	トルク(mN-m)	19.6	19.6	68.6	78.4	98	196	196	196	196	294	294	294	294	294
	トルク(kg-cm)	0.2	0.2	0.7	0.8	1	2	2	2	2	3	3	3	3	3
取付面より見た回転方向	＋端子に＋を印加した時	CCW													

■FUギヤ単体仕様

減速比	L (mm)	段　数	許容トルク (mN-m)	許容トルク (kg-cm)	質　量 (g)
1/4～1/4.7	19.5	1	49	0.5	41
1/16～1/23	24.5	2	98	1	49
1/64～1/107	29.5	3	196	2	57
1/256～1/509	34.5	4	294	3	66

■カスタム製品例

・カスタムギヤドモータ

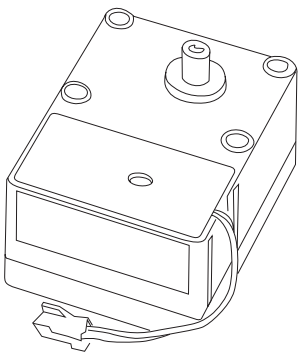

※カスタム製品の設計・製造の対応も可能です。
お問い合わせの際は、別途営業までご連絡ください。

◎お問合せ＝ツカサ電工株式会社
本社営業部：TEL.03-5340-0331 FAX.03-5340-0330
大阪営業所：TEL.06-6889-1126 FAX.06-6305-1265
九州営業所：TEL.0986-38-7211 FAX.0986-27-5088
URL=http://www.tsukasa-d.co.jp/（外形図はDXFでダウンロードできます。）

SG/SM

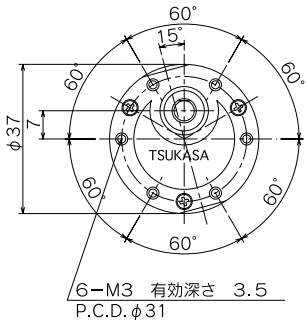

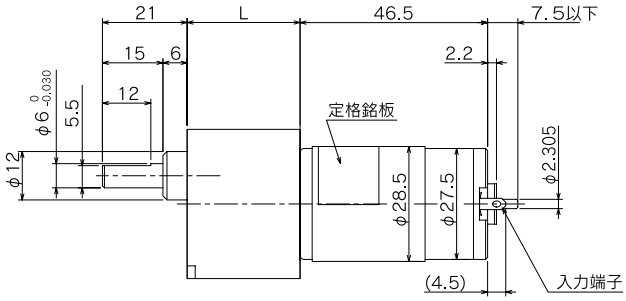

＋端子を丸印（凹）により表示

■ギヤドモータ（定格トルク／回転数一覧表）

型　式	減速比	1/5	1/10	1/15	1/18	1/25	1/30	1/36	1/50	1/60	1/75	1/100	1/120	1/150	1/200	1/250	1/300	1/500	1/750	1/1000	1/1500
TG-70A-SG (24V)	回転数(r/min)	1020	510	335	280	201	166	138	99.7	84.7	67.7	51.5	41.7	33.4	25.4	20.9	17.7	10.9	7.4	5.6	3.8
	トルク(mN-m)	19.6	39.2	58.8	68.6	98	127.4	137.2	186.2	196	245	294	392	490	588	588	588	588	588	588	588
	トルク(kg-cm)	0.2	0.4	0.6	0.7	1	1.3	1.4	1.9	2	2.5	3	4	5	6	6	6	6	6	6	6
取付面より見た回転方向	+端子に+を印加した時	CCW		CW				CCW					CW					CCW			CW

＊その他の減速比については、営業部までお問い合わせください。

■SGギヤ単体仕様

減速比	L (mm)	段　数	許容トルク (mN-m)	許容トルク (kg-cm)	質　量 (g)
1/5～1/10	20.5	2	98	1	100
1/12.5～1/30	23	3	196	2	105
1/36～1/100	25.5	4	294	3	110
1/120～1/300	28	5	588	6	115
1/360～1/1000	30.5	6	588	6	120
1/1500～1/3000	33	7	588	6	125

■ギヤドモータ（定格トルク／回転数一覧表）

型　式	減速比	1/5	1/10	1/15	1/18	1/25	1/30	1/36	1/50	1/60	1/75	1/100	1/120	1/150	1/200	1/250	1/300	1/500	1/750	1/1000
TG-70A-SM (24V)	回転数(r/min)	1020	510	335	280	201	166	138	99.7	84.7	67.7	51.5	41.7	33.4	25.4	20.9	17.7	10.9	7.4	5.6
	トルク(mN-m)	19.6	39.2	58.8	68.6	98	127.4	137.2	186.2	196	245	294	392	490	588	588	588	588	588	588
	トルク(kg-cm)	0.2	0.4	0.6	0.7	1	1.3	1.4	1.9	2	2.5	3	4	5	6	6	6	6	6	6
取付面より見た回転方向	+端子に+を印加した時	CCW		CW				CCW					CW					CCW		

＊その他の減速比については、営業部までお問い合わせください。

■SMギヤ単体仕様

減速比	L (mm)	段　数	許容トルク (mN-m)	許容トルク (kg-cm)	質　量 (g)
1/5～1/10	23	2	98	1	100
1/12.5～1/30	25.5	3	196	2	105
1/36～1/100	28	4	294	3	110
1/120～1/300	30.5	5	588	6	115
1/360～1/1000	33	6	588	6	120

VG

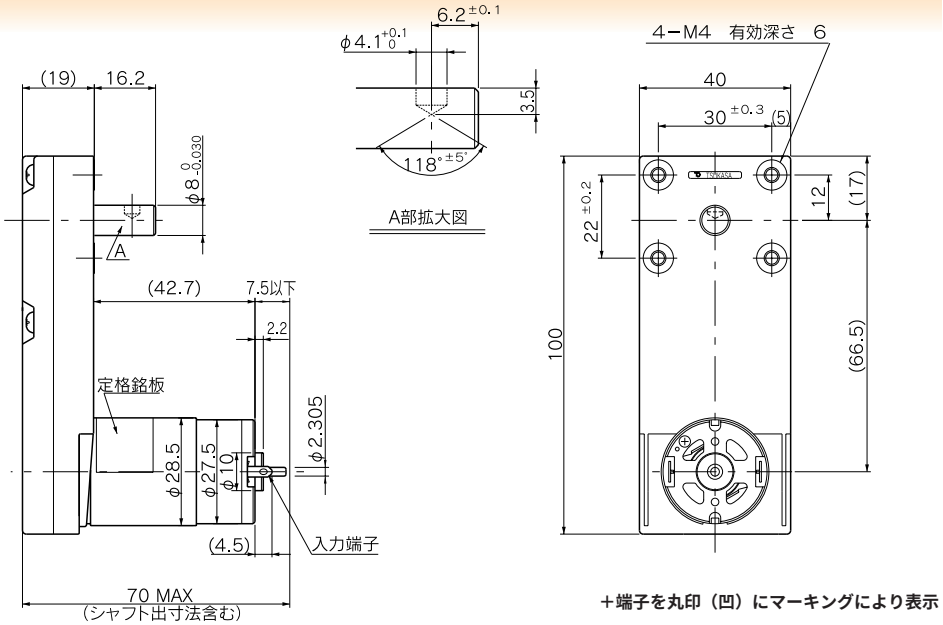

＋端子を丸印（凹）にマーキングにより表示

■ギヤドモータ（定格トルク／回転数一覧表）

型 式	減速比	1/100	1/230	1/500
TG-70A-VG (24V)	回転数(r/min)	49.2	22.7	10.7
	トルク(mN-m)	343	588	588
	トルク(kg-cm)	3.5	6	6
取付面より見た回転方向	＋端子に＋を印加した時	CCW		CW

■VGギヤ単体仕様

減速比	段 数	許容トルク (mN-m)	許容トルク (kg-cm)	質 量 (g)
1/100	5	392	4	115
1/230	5	588	6	115
1/500	6	588	6	120

VM

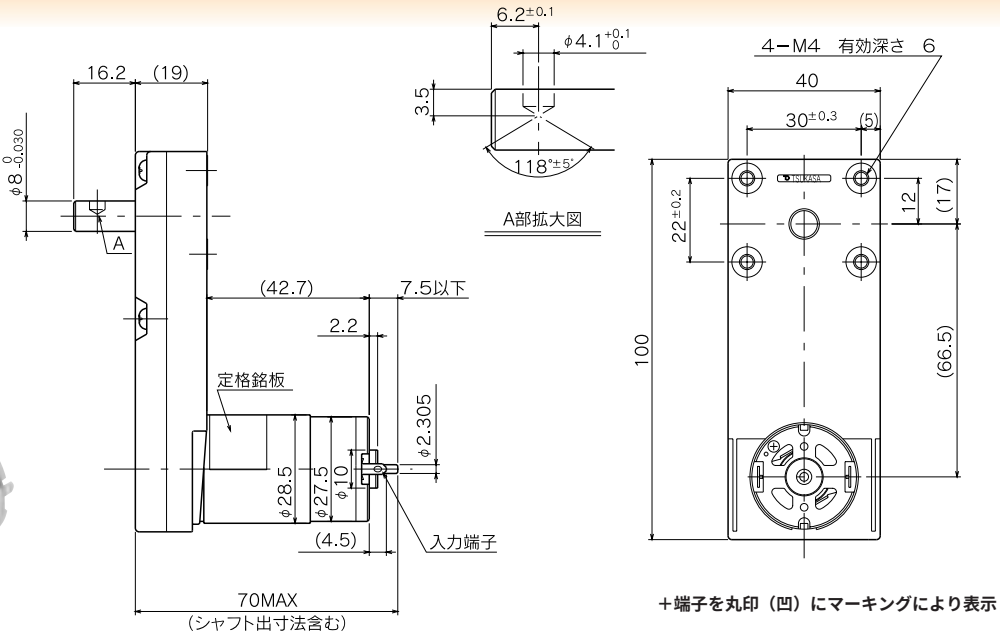

＋端子を丸印（凹）にマーキングにより表示

■ギヤドモータ（定格トルク／回転数一覧表）

型 式	減速比	1/100	1/230	1/500
TG-70A-VM (24V)	回転数(r/min)	49.2	22.7	10.7
	トルク(mN-m)	343	588	588
	トルク(kg-cm)	3.5	6	6
取付面より見た回転方向	＋端子に＋を印加した時	CCW		CW

■VMギヤ単体仕様

減速比	段 数	許容トルク (mN-m)	許容トルク (kg-cm)	質 量 (g)
1/100	5	392	4	116
1/230	5	588	6	116
1/500	6	588	6	121

◎お問合せ＝ツカサ電工株式会社
本社営業部：TEL.03-5340-0331 FAX.03-5340-0330
大阪営業所：TEL.06-6889-1126 FAX.06-6305-1265
九州営業所：TEL.0986-38-7211 FAX.0986-27-5088
URL=http://www.tsukasa-d.co.jp/（外形図はDXFでダウンロードできます。）